A6
Limousine & Avant

Hinnakiri 2025

Audi Vorsprung durch Technik

Audi A6 Limousine

2025

Mark ja mudel	Käigukast	Mudelikood	Mootor ja töömaht, cm3	Võimsus, kW / hj	Pöördemoment, Nm	Hind km-ga, EUR
A6 Limousine TFSI 150 kW	**S tronic, 7-k**	FN2 AZG	R4 2.0 / 1984	150 / 204	340	**57 600,00**
A6 Limousine TFSI quattro 270 kW	**S tronic, 7-k**	FN2 A5Y	V6 3.0 / 2995	270 / 367*	550	**76 900,00**
A6 Limousine TDI 150 kW	**S tronic, 7-k**	FN2 AUG	R4 2.0 / 1968	150 / 204*	400	**61 500,00**
A6 Limousine TDI quattro 150 kW	**S tronic, 7-k**	FN2 AUY	R4 2.0 / 1968	150 / 204*	400	**65 600,00**

Reval Auto Esindused OÜ jätab endale õiguse muuta hindu ette teatamata, käesolev hinnakiri muudab kehtetuks varasemad.

*MHEV plus tehnoloogia

Audi A6 Avant

2025

Mark ja mudel	Käigukast	Mudelikood	Mootor ja töömaht, cm3	Võimsus, kW / hj	Pöördemoment, Nm	Hind km-ga, EUR
A6 Avant TFSI 150 kW	**S tronic, 7-k**	FN5 AZG	R4 2.0 / 1984	150 / 204	340	**60 200,00**
A6 Avant TFSI quattro 270 kW	**S tronic, 7-k**	FN5 A5Y	V6 3.0 / 2995	270 / 367*	550	**79 500,00**
A6 Avant TDI 150 kW	**S tronic, 7-k**	FN5 AUG	R4 2.0 / 1968	150 / 204*	400	**64 100,00**
A6 Avant TDI quattro 150 kW	**S tronic, 7-k**	FN5 AUY	R4 2.0 / 1968	150 / 204*	400	**68 200,00**

Reval Auto Esindused OÜ jätab endale õiguse muuta hindu ette teatamata, käesolev hinnakiri muudab kehtetuks varasemad.

*MHEV plus tehnoloogia

Audi A6 Limousine & Avant standardvarustus

		Audi A6
2F1	**"Audi connect" võti - võimaldab auto avada/lukustada/käivitada läbi nutiseadme** (täiendav info müügikonsultandilt)	●
2H9	**"Audi drive select" - MMI®-juhtimisega võimalik muuta auto sõidukarakteristikat** - seadistatavad on mootor, käigukast ja rool	●
8J5	**"Audi Front emergency braking assistant" -** kaameraga turvalisussüsteem, mis hoiatab juhti võimaliku ohu eest ja vajadusel suurendab pidurdusjõudu või teostab täieliku mahapidurduse	●
6I3	**"Audi Lane departure warning" -** sõidurajalt kõrvalekaldumise hoiatussüsteem	●
9S9	**"Audi virtual cockpit Plus" - täisdigitaalne 11,9 tolline OLED näidikute paneel armatuurlauas**	●
8T3	**Adaptiivne püsikiirushoidja**	●
JX1	**Assistentsüsteem - ristmikuassistent sõiduki esiotsas -** anduritega turvalisussüsteem, mis hoiatab juhti läheneva sõiduki eest, toimib kiirusel kuni 65 km/h	●
4UF	**"Airbag" - turvapadjad juhile ja kaassõitjale, sh kõrvalistuja turvapadja väljalülitamise võimalus**	●
6C2	**"Airbag" - külgturvapadjad eesistujatele** (istmesse integreeritud)**, lisaks peaturvapatjade süsteem**	●
IW3	**Audi connect hädaabi, teenindus ning juhtimine –** hädaabi- ja rikkekõne valmidus; telefoni myAudi rakenduse kaudu: asukoht, olek, sõiduandmed, lukustuse, alarmsignalisatsiooni teavitused	●
4K5/7AA	**"Comfort key" - võtmeta käivitamis- ja lukustamissüsteem, sh immobilaiser**	●
5TG	**Dekoorliistud interjööris - matt harjatud alumiinium, hõbedane**	●
QV3	**Digitaalsignaali vastuvõtt raadiole - DAB** (signaali vastuvõtt sõltub asukohamaal pakutavatest raadiokanalitest)	●
8G1/8IT 8VM/9I8	**Esi- ja tagalaternad LED-tehnoloogiaga,** sh kaugtulede automaatne ümberlülitussüsteem, päevasõidutuled LED - tehnoloogiaga ning Coming-/Leaving home süsteem	●
FP1	**"Functions on demand" - võimaldab autole myAudi veebipoest erinevaid funktsioone juurde tellida** (täpsem info Audi esindusest)	●
EA0	**Garantii - 2 aastat, läbisõidupiiranguta**	●
Q1A/N2M	**Istmed - standardistmed kaetud tekstiilpolstriga "Passage"**	●
4A3	**Istmed - elektrilise soojendusega esiistmed**	●
3A2	**Istmed - i-Size lasteistme kinnituse ettevalmistus kõrval- ja tagaistmel, "Top Tether" tagaistmel**	●
3L3	**Istmed - manuaalne esiistmete kõrguse, kauguse roolist ja seljatoe kalde reguleerimise võimalus**	●
0TD	**Jalamatid ees ja taga, veluurist**	●
QR9	**Liiklusmärkide kaamera-põhine tuvastussüsteem**	●
3S1	**Katusereelingud - alumiiniumist** (ainult Avant)	●
4GQ/4KC	**Klaasid - esiklaas soojusisolatsiooni ning mürasummutusega, külgmised klaasid ja tagaaken soojusisolatsiooniga** (kergelt roheka tooniga)	●
9AK	**Kliimaseade - 2-tsooniline** (automaatne) **, eraldi reguleerimisega juhile ning kaassõitjale**	●
6E1	**Käetugi esiistmete vahel**	●
0M2	**Kütusepaagi mahutavus ca 61l** (TFSI mudelid)	●
0M1	**Kütusepaagi mahutavus ca 60l** (TDI mudelid)	●
FK2	**Kütusepaak - AdBlue® paagi mahutavus ca 24l** (TDI mudelid)	●

Audi A6 Limousine & Avant standardvarustus

		Audi A6
6NJ	**Laepolster - tekstiilpolster, värvus vastavalt valitud sisuvärvile**	●
4H5	**Lastelukk tagaustele**, elektriline	●
4ZB	**Liistud - alumiiniumliistud külgmiste akende ümber**	●
7M1	**Läve katteliistud alumiiniumist, ees**	●
IU6	**Meedialiides "Audi App Store and Smartphone Interface"** (kasutusvõimalus sõltub asukohariigist pakutavatest teenustest)	●
UE8	**Meedialiides - USB laadimispesad auto tagaistme keskkonsoolis**	●
IT3/9VD	**MMI® navigatsioon "Plus", sh "MMI® touch"**, 14,5" puutetundlik värviekraan, "Audi connect" ning "Audi sound system" (10 kõlarit, koguväljundvõimsus 180 vatti)	●
9X0/FT1 KA2	**Parkimisassistent koos parkimisabiga sõiduki esi- ja tagaosas ning parkimiskaamera**	●
3CX	**Pagasiruumi eraldusvõrk, eemaldatav** (ainult Avant)	●
4E2	**Pagasiruumi luugi avamine salongis olevast nupust või puldist, manuaalse sulgemisega** (ainult Sedan)	●
4E7	**Pagasiruumi luugi elektriline avamine võtmest, salongist või luugilt ja sulgemine luugilt** (ainult Avant)	●
6FA	**Peeglid - välispeeglite korpus värvitud kerevärvi, sh integreeritud LED-suunatuled**	●
6XD	**Peeglid - välispeeglid elektriliselt reguleeritavad ja elektrilise soojendusega**	●
4G3	**Põikeassistent -** hoiatab juhti võimaliku takistuse eest ja vajadusel abistab juhti takistusest möödasõidul	●
1X1/GH4	**quattro® - pidev nelikvedu asümmeetrilise/dünaamilise jõu jaotamisega ja ultra-tehnoloogiaga** (ainult quattro mudelid)	●
1G8	**Rehviparanduskomplekt**	●
7K3	**Rehvirõhu/-temperatuuri kontrollsüsteem anduritega -** optilise ja akustilise hoiatusega ühe või enama ratta rõhukao korral, sh kuvatakse rehvitemperatuuri näidud	●
2C5	**Roolisamba asendi manuaalne reguleerimine - võimaldab muuta rooliratta kõrgust ja kaugust istmest**	●
2ZQ	**Rooliratas - multifunktsionaalne nahkkattega rool, nelja kodaraga disain ja käiguvahetusfunktsiooniga**	●
0Y3	**Suurendatud külmakindlus**	●
9ZV	**Telefon ja kommunikatsioon - Telefonialus koos laadimisvõimalusega, sh Bluetooth ühendamisvõimalus**	●
1I0	**Turvavööd kõigil viiel istmekohal, esiistmetel lukustatuse kontrollsüsteemiga**	●
2Z7	**Tähised - mudeli tähis tagaluugil**	●
1T9	**Ohutuspakett - helkurvest, autoapteek ja ohukolmnurk**	●
QQ0	**Valgustus auto salongis,** sh baasvalgustus katusemoodulis ja pagasiruumis ning kindalaekas	●
1BA	**Vedrustus - standardvedrustus**	●
C5Q	**Veljed - kergmetallveljed 7,5J x 17", 5-topeltkodaraga disain,** rehvidega 225/60 R17	●
C2R	**Veljed - kergmetallveljed 8,0J x 18", 5-topeltkodaraga disain,** rehvidega 225/55 R18 (ainult quattro mudelid)	●

● - standardvarustus; ○ - lisavarustus; - - võimalus puudub

Lisavarustus Audi A6

2025

Kood	Lisavarustus		Hind, EUR
4K6/7AL	**"Comfort key" koos SAFELOCK-iga, sh alarmsüsteem**		575,00
QJ3	**Dekoorelemendid interjööris -** salongidetailid kaetud vanaadium-optikaga	ainult koos S line salongipaketiga; QQ2/QQ4	265,00
5TH	**Dekoorliistud interjööris - "Aluminium Tangent", antratsiit**	ainult koos QQ2/QQ4	285,00
7TL	**Dekoorliistud interjööris - naturaalne saarepuu, hõbedane**	ainult koos QQ2/QQ4	525,00
5MC	**Dekoorliistud interjööris - naturaalne kastanipuu, hall**	ainult koos salongipaketiga; QQ2/QQ4	525,00
5MB	**Dekoorliistud interjööris - naturaalne õunapuu, pruun**	ainult koos salongipaketiga; QQ2/QQ4	525,00
7TN	**Dekoorliistud interjööris - tekstiil, helehall "Audi Exclusive"**	ainult koos salongipaketiga; QQ2/QQ4	1 605,00
5MV	**Dekoorliistud interjööris - matt harjatud alumiinium, antratsiit**	ainult koos S line salongipaketiga; QQ2/QQ4	285,00
5MK	**Dekoorliistud interjööris - "Carbon Micro Twill" struktuurne**	ainult koos S line salongipaketiga; QQ2/QQ4	870,00
PAH	**Disainipakett** (eksterjöör) **- must optikapakett**, musta värvi elemendid auto eksterjööris, mustad katusereelingud (Avant), peeglikorpused ning ukselingid, antratsiit-mustad Audi "rõngad" auto esi- ja tagaosas	ainult koos PY2/PZF	1 040,00
PFM	**Disainipakett "edition one" -** sh must optikapakett (PAH)	ainult koos PY2/PZF; PQ1/PQ2/PQ3; 60T/60S/60Q/60R	1 150,00
9NY	**Elektrooniline sõidupäevik - võimalik dokumenteerida sõiduki kasutamist** (reisi kuupäev ja kellaaeg, algus ja sihtkohad, läbisõit, reisi eesmärk)		575,00
1M5	**Haakeseadme valmidus**		230,00
1D4	**Haakeseade, manuaalselt seadistatav**		1 430,00
5ZC	**Istmed - komfort peatoed esiistmetel**	mitte koos sportistmetega	145,00
3L5	**Istmed - elektriliselt reguleeritavad esiistmed**	ainult koos salongipaketiga	875,00
AI1	**Istmed - mälu funktsioon juhiistmele**	ainult koos 3L5; PQ1/PQ2/PQ3	240,00
0N5	**Juhitav tagatelg** (tagumiste rataste automaatne juhtimine: aeglasel kiirusel - parem manööverdusvõime, suurel kiirusel - parem juhitavus)	ainult TDI quattro/TFSI quattro	1 450,00
3FP	**Katuseluuk - panoraam katus, klaasist, mitte-avanev ning muudetava tumedusega**		2 690,00
4GX	**Klaasid - esiklaas täiendava elektrilise soojendusega** (nähtavate kütteelementidega)	ainult koos 9ZE; PQ3	565,00
VW0	**Klaasid - uste klaasid täiendava mürasummutusega**		575,00
QL5	**Klaasid alates B-piilarist tahapoole tumendatud** ("Privacy Glass")		520,00
9VS	**Kõlarisüsteem "Bang & Olufsen 3D Premium Sound System"** - 16 kõlarit, 16 kanaliga helivõimendi koguväljundvõimsusega 685 vatti	ainult koos PYH; PQ1/PQ2/PQ3; QQ2/QQ4	1 430,00
8RT	**Kõlarisüsteem "Bang & Olufsen 3D Premium Sound System" koos kõlaritega esiistmete peatugedes** - 20 kõlarit, 16 kanaliga helivõimendi koguväljundvõimsusega 810 vatti	ainult koos sportistmetega; PQ1/PQ2/PQ3; QQ2/QQ4	2 005,00
6NQ	**Laepolster - musta värvi**		370,00
PYH	**MMI experience Pro -** sh esiklaasile info kuvamise võimalus "Head-up display", USB laadimispesad suurendatud võimsusega (2 x 60 vatti/2 x 100 vatti)	ainult koos 8RT/9VS; PQ1/PQ2/PQ3	3 180,00
3GN	**Pagasiruumipakett "Fix" - teleskoopvarras ja kinnitusrihm** (pagasi turvaliseks kinnitamiseks ja transportimiseks)	Avant	205,00
4E7	**Pagasiruumi luugi elektriline avamine võtmest, salongist või luugilt ja sulgemine luugilt**	Limousine	610,00
PC2/PC3	**Pidurid - pidurisadulad värvitud kõrgläike punaseks**		460,00
2FS	**Rooliratas - multifunktsionaalne nelja kodaraga nahkkattega sportrool, "lõigatud" üla- ja alaosaga ning käiguvahetusfunktsiooniga**	mitte koos S line salongipaketiga	255,00
3Y4	**Rulood - tagumistel külgmistel akendel** (manuaalsed)	Avant	230,00
3Y5	**Ruloo** (elektriline) **tagaaknale ja tagumistele külgakendele** (manuaalsed)	Limousine	575,00

Kood	Lisavarustus		Hind, EUR
PWA	**Salongipakett I - musta värvi**, istmed kaetud nahk/kunstnahk polstriga (N1P), valgustusega läve katteliistud ees, komfortkäetugi esiistmete vahel, laiendatud nahapakett, elektriliselt reguleeritav nimmetugi	ainult koos QQ2/QQ4; 5MB/5MC/5TH/7TL/7TN	3 360,00
PWB	**Salongipakett II - pruuni värvi**, istmed kaetud nahk/kunstnahk polstriga (N1P), valgustusega läve katteliistud ees, komfortkäetugi esiistmete vahel, musta värvi laepolster, laiendatud nahapakett, elektriliselt reguleeritav nimmetugi	ainult koos QQ2/QQ4; 5MB/5MC/5TH/7TL/7TN	3 720,00
PWC	**Salongipakett III - beeži värvi**, istmed kaetud nahk/kunstnahk polstriga (N1P), valgustusega läve katteliistud ees, komfortkäetugi esiistmete vahel, laiendatud nahapakett, elektriliselt reguleeritav nimmetugi	ainult koos QQ2/QQ4; 5MB/5MC/5TH/7TL/7TN	3 360,00
PWD	**Salongipakett IV - musta värvi**, sportistmed kaetud tekstiilpolstriga (Q1D/N2E), komfortkäetugi esiistmete vahel ning elektriliselt reguleeritav nimmetugi		1 070,00
PWE	**Salongipakett V - musta värvi,** sportistmed kaetud nahk/kunstnahkpolstriga (N1X), valgustusega läve katteliistud ees, komfortkäetugi esiistmete vahel, laiendatud nahapakett, elektriliselt reguleeritav nimmetugi	ainult koos QQ2/QQ4; 5MB/5MC/5TH/7TL/7TN	3 920,00
PWF	**Salongipakett VI - beeži värvi,** sportistmed kaetud nahk/kunstnahk polstriga (N1X), mälu funktsioon juhiistmel, elektriliselt reguleeritavad esiistmed, valgustusega läve katteliistud ees, eesmised istmed ventilatsioonifunktsiooniga, komfortkäetugi esiistmete vahel, laiendatud nahapakett ning elektriliselt reguleeritav nimmetugi	ainult koos PQ3; QQ2/QQ4; 5MB/5MC/5TH/7TL/7TN	6 500,00
PWT	**Salongipakett VII - pruuni värvi,** sportistmed kaetud nahk/kunstnahk polstriga (N1X), mälu funktsioon juhiistmel, elektriliselt reguleeritavad esiistmed, valgustusega läve katteliistud ees, eesmised istmed ventilatsioonifunktsiooniga, musta värvi laepolster, komfortkäetugi esiistmete vahel, laiendatud nahapakett ning elektriliselt reguleeritav nimmetugi	ainult koos PQ3; QQ2/QQ4; 5MB/5MC/5TH/7TL/7TN	6 870,00
PWK	**S line salongipakett I - musta värvi,** sportistmed kaetud tekstiilpolstriga "Cascade", roostevabast terasest pedaalikatted, valgustusega "S line" läve katteliistud ees, nahkkattega 3-kodaraga sportrool "lõigatud" üla- ja alaosaga, komfortkäetugi esiistmete vahel, musta värvi laepolster, laiendatud nahapakett, elektriliselt reguleeritavad nimmetoed	ainult koos QQ2/QQ4; 5MC/5MF/5MK/5MV/7TN	3 590,00
PWL	**S line salongipakett II - musta värvi,** sportistmed kaetud nahk/kunstnahk polstriga, roostevabast terasest pedaalikatted, valgustusega "S line" läve katteliistud ees, nahkkattega 3-kodaraga sportrool "lõigatud" üla- ja alaosaga, komfortkäetugi esiistmete vahel, musta värvi laepolster, laiendatud nahapakett, elektriliselt reguleeritavad nimmetoed	ainult koos QQ2/QQ4; 5MC/5MK/5MV/7TN	4 685,00
PWM	**S line salongipakett III - halli värvi,** sportistmed kaetud nahk/kunstnahk polstriga, roostevabast terasest pedaalikatted, valgustusega "S line" läve katteliistud ees, nahkkattega 3-kodaraga sportrool "lõigatud" üla- ja alaosaga, komfortkäetugi esiistmete vahel, musta värvi laepolster, laiendatud nahapakett, elektriliselt reguleeritavad nimmetoed	ainult koos QQ2/QQ4; 5MC/5MF/5MK/5MV/7TN	4 685,00
PWN	**S line salongipakett IV - musta värvi,** sportistmed kaetud mikrofiiber/nahk polstriga, roostevabast terasest pedaalikatted, valgustusega "S line" läve katteliistud ees, nahkkattega 3-kodaraga sportrool "lõigatud" üla- ja alaosaga, komfortkäetugi esiistmete vahel, musta värvi laepolster, laiendatud nahapakett, elektriliselt reguleeritavad nimmetoed	ainult koos QQ2/QQ4; 5MC/5MK/5MV/7TN	5 040,00
PWO	**S line salongipakett V - musta värvi, "**Sport plus" sportistmed kaetud "Fine Nappa" nahkpolstriga, elektriliselt reguleeritavad esiistmed, mälu funktsioon juhiistmel ,massaaži- ja ventilatsioonifunktsiooniga, roostevabast terasest pedaalikatted, valgustusega "S line" läve katteliistud ees, nahkkattega 3-kodaraga sportrool "lõigatud" üla- ja alaosaga, komfortkäetugi esiistmete vahel, musta värvi laepolster, laiendatud nahapakett, pneumaatiliselt reguleeritavad nimmetoed	ainult koos QQ2/QQ4; 5MC/5MF/5MK/5MV/7TN; PQ2/PQ3	9 520,00
YYB	**S line salongipakett VI - musta värvi, punaste õmblustega,** sportistmed kaetud mikrofiiber "Dinamica"/nahkpolstriga, turvavööd punaste õmblustega, dekoorelemendid interjööris vanaadium-optikaga (QJ3), roostevabast terasest pedaalikatted, valgustusega "S line" läve katteliistud ees, nahkkattega 3-kodaraga sportrool "lõigatud" üla- ja alaosaga, komfortkäetugi esiistmete vahel, musta värvi laepolster, laiendatud nahapakett, elektriliselt reguleeritavad nimmetoed	ainult koos QQ2/QQ4; 5MC/5MK/5MV/7TN	6 200,00
9TF	**Sisenemistuled esiustes**	ainult koos PY2	150,00
9M1	**Seisuküte/ventilatsioon, võimaldab taimeri või myAudi rakenduse kaudu käivitada autonoomse soojenduse või ventilatsiooni**	ainult koos PQ1/PQ2/PQ3 mitte 150 kw TFSI	1 605,00
9JD	**Suitsetaja pakett - sigaretisüütaja ja tuhatoos keskkonsoolis**		60,00
PQ1	**Tehnikapakett "Tech"** • 360 kraadi kaamerad • projektsioonvalgus välispeeglites • automaatselt tumenev sisepeegel • välispeeglid elektriliselt kokkuklapitavad ning automaatselt tumenevad • esilaternad "Matrix LED Plus", sh esilaternate pesuseade • tagalaternad "LED Pro" • 4-tsooniline automaatne kliimaseade		2 850,00
PQ2/GJ6 6I5	**Tehnikapakett "Tech plus"** • 360 kraadi kaamerad • projektsioonvalgus välispeeglites • automaatselt tumenev sisepeegel • välispeeglid elektriliselt kokkuklapitavad ning automaatselt tumenevad • esilaternad "Matrix LED Plus", sh esilaternate pesuseade • tagalaternad "LED Pro" • 4-tsooniline automaatne kliimaseade **Lisaks** •lisaekraan kõrvalistuja ees armatuuril - 10,9" puutetundlik ekraan, kasutada on võimalik "Audi App store", multimeediat ning võimalik abistada juhti navigatsioonisüsteemi sihtkoha valikuga • külgturvapadjad esi- ja tagaistmetel • sõiduraja vahetamise abisüsteem koos ristmikuassistendiga (ristisuunalise liikluse hoiatus) • "Adaptive cruise assist Plus" assistentsüsteem - aktiivne reahoidja, hoiab sõidukit sõiduraja keskel, samaaegselt aitab hoida stabiilset sõidukiirust ning distantsi eesoleva sõidukiga		5 200,00

Kood	Lisavarustus			Hind, EUR
PQ3/6I5 GJ6	**Tehnikapakett "Tech Pro"** • 360 kraadi kaamerad • projektsioonvalgus välispeeglites • automaatselt tumenev sisepeegel • välispeeglid elektriliselt kokkuklapitavad ning automaatselt tumenevad • esilaternad "Matrix LED Plus", sh esilaternate pesuseade • 4-tsooniline automaatne kliimaseade • lisaekraan kõrvalistuja ees armatuuril - 10,9" puutetundlik ekraan, kasutada on võimalik "Audi App store", multimeediat ning võimalik abistada juhti navigatsioonisüsteemi sihtkoha valikuga • külgturvapadjad esi- ja tagaistmetel • sõiduraja vahetamise abisüsteem koos ristmikuassistendiga (ristisuunalise liikluse hoiatus) • "Adaptive cruise assist Plus" assistentsüsteem - aktiivne reahoidja, hoiab sõidukit sõiduraja keskel, samaaegselt aitab hoida stabiilset sõidukiirust ning distantsi eesoleva sõidukiga	**Lisaks** • roolisoojendus • väravapult "Homelink" • servosulgur ustele • roolisamba elektriline reguleerimine • istmesoojendus esi- ja tagaistmetel • "Digital OLED" tagalaternad • sportdiferentsiaal - ainult 270 kw TFSI	150 kw TFSI/TDI ainult koos salongipaketiga	**7 700,00**
			270 kw TFSI ainult koos salongipaketiga; 0N5	**10 030,00**
9ZE/GB1	**Telefon ja kommunikatsioon - "Audi phone box" koos LTE-toega**, universaalne telefonialus käetoes esiistmete vahel võimaldamaks telefonikõnesid läbi "Bluetooth" ühenduse			**345,00**
2Z0	**Tähised - mudeli tähiseta tagaluugil**			**0,00**
2V4	**Õhuionisaator salongi esiosas -** ioniseerides õhku vähendatakse kahjulikke lenduvaid osakesi ja mikroobe, mis parandab õhu kvaliteeti auto salongis		ainult koos PQ1/PQ2/PQ3	**460,00**
1PD	**Vargusevastased rattapoldid,** võimaldavad ratast vabastada ainult spetsiaalse adapteri abil			**40,00**
QQ2	**Valgustuspakett I "Ambiente Lighting Plus "** - "Ambient" ja kontuurvalgustus kogu autos (võimalik valida 30 värvitooni vahel)		ainult koos dekoorliistuga	**520,00**
QQ4	**Valgustuspakett II "Ambient Lighting Pro"** - lisaks QQ2 paketile, dünaamiline interaktsioonvalgusti - teavitab/abistab teatud olukordades ning aitab lisaks interjööri animeerida		ainult koos dekoorliistuga	**860,00**
1BE	**Vedrustus - sportvedrustus** (-20 mm madalam standardvedrustusest)			**480,00**
1BK	**Vedrustus - adaptiivne õhkvedrustus**		ainult quattro mudelile ainult koos PQ2/PQ3	**2 470,00**
C2R	**Veljed - kergmetallveljed 8,0J x 18", 5-topeltkodaraga disain,** rehvidega 225/55 R18			**1 030,00**
40Y	**Veljed - kergmetallveljed 8,0J x 18", 5-kodaraga "Aero" disain, musta värvi, osaliselt poleeritud,** rehvidega 225/55 R18			**1 375,00**
CZ3	**Veljed - kergmetallveljed 8,5J x 19", 5-kodaraga disain, plaatina hall,** rehvidega 245/45 R19			**2 010,00**
C7G	**Veljed - kergmetallveljed 8,5J x 19", 5-topeltkodaraga disain, grafiit-hall, osaliselt poleeritud,** rehvidega 245/45 R19			**2 240,00**
40W	**Veljed - kergmetallveljed 8,5J x 19", 10-kodaraga "Aero" disain, musta värvi, osaliselt poleeritud,** rehvidega 245/45 R19			**2 350,00**
46T	**Veljed - kergmetallveljed 8,5J x 20", 10-kodaraga "Twist" disain, grafiit-hall, osaliselt poleeritud,** rehvidega 255/40 R20			**3 205,00**
C4Y	**Veljed - kergmetallveljed 8,5J x 20", mitmikkodaraga disain, grafiit-hall, osaliselt poleeritud,** rehvidega 255/40 R20			**3 310,00**
C6N	**Veljed - kergmetallveljed 8,5J x 20", 5-kodaraga disain, grafiit-hall, osaliselt poleeritud,** rehvidega 255/40 R20			**3 940,00**
C6Z	**Veljed - kergmetallveljed "Audi Sport" 8,5J x 20", 5-kodaraga "Peak" disain, must metallik, osaliselt poleeritud,** rehvidega 255/40 R20			**3 940,00**
CD4	**Veljed - kergmetallveljed "Audi Sport" 8,5J x 20", 5-topeltkodaraga "V" disain, must metallik, osaliselt poleeritud,** rehvidega 255/40 R20			**3 940,00**
60T	**Veljed - kergmetallveljed "Audi Sport" 8,5J x 21", mitmikkodaraga "Twist" disain, must metallik,** rehvidega 255/35 R21		ainult koos PFM	**4 795,00**
60S	**Veljed - kergmetallveljed "Audi Sport" 8,5J x 21", 5-kodaraga disain, siid-hall matt, osaliselt poleeritud,** rehvidega 255/35 R21			**4 910,00**
60Q	**Veljed - kergmetallveljed "Audi Sport" 8,5J x 21", mitmikkodaraga "S" disain, must metallik, osaliselt poleeritud,** rehvidega 255/35 R21			**5 260,00**
60R	**Veljed - kergmetallveljed "Audi Sport" 8,5J x 21", mitmikkodaraga "S" disain, must metallik/matt neodüüm-kuld, osaliselt poleeritud,** rehvidega 255/35 R21			**5 370,00**
PY2	**Värv - "S line" välispakett - S line kaitserauad, esivõre ja tagadiffuusor musta värvi**		ainult koos 1BE/1BK; CZ3/C7G/20"/21" velgedega	**850,00**
PZF	**Värv - "S line" välispakett - S line kaitserauad, esivõre ja tagadiffuusor musta värvi** (tavavedrustusega)		ainult koos CZ3/C7G/20"/21" velgedega	**850,00**
6H4	**Värv - katus värvitud kontrastvärvi**		ainult Limousine; 3FP	**0,00**

Kood	Lisavarustus		Hind, EUR
Z9Z9	**Välisvärv - Arkona-valge**		0,00
9E9E	**Välisvärv - Maderia-pruun** metallikvärv	ainult koos PFM	1 205,00
2Y2Y	**Välisvärv - Glacier-valge** metallikvärv		1 205,00
L5L5	**Välisvärv - Florett-hõbedane** metallikvärv		1 205,00
Z7Z7	**Välisvärv - Chronos-hall** metallikvärv		1 205,00
0E0E	**Välisvärv - Mythos-must** metallikvärv		1 205,00
5U5U	**Välisvärv - Firmament-sinine** metallikvärv		1 205,00
S5S5	**Välisvärv - Grenadine-punane** metallikvärv		1 205,00
S8S8	**Välisvärv - Midnight-roheline** metallikvärv		1 205,00
9W9W	**Välisvärv - Ascari-sinine** metallikvärv		2 065,00
6Y6Y	**Välisvärv - Daytona-hall** pärlefektvärv		1 205,00
EA1	**Pikendatud tehasegarantii - 3 aastat** (2 aastat + 1 aasta lisagarantiid)**, läbisõiduni 30 000 km**		255,00
EA2	**Pikendatud tehasegarantii - 3 aastat** (2 aastat + 1 aasta lisagarantiid)**, läbisõiduni 60 000 km**		390,00
EA3	**Pikendatud tehasegarantii - 3 aastat** (2 aastat + 1 aasta lisagarantiid)**, läbisõiduni 90 000 km**		540,00
EB4	**Pikendatud tehasegarantii - 3 aastat** (2 aastat + 1 aasta lisagarantiid)**, läbisõiduni 120 000 km**		675,00
EB3	**Pikendatud tehasegarantii - 3 aastat** (2 aastat + 1 aasta lisagarantiid)**, läbisõiduni 150 000 km**		890,00
EA4	**Pikendatud tehasegarantii - 4 aastat** (2 aastat + 2 aastat lisagarantiid)**, läbisõiduni 40 000 km**		620,00
EA5	**Pikendatud tehasegarantii - 4 aastat** (2 aastat + 2 aastat lisagarantiid)**, läbisõiduni 80 000 km**		955,00
EA6	**Pikendatud tehasegarantii - 4 aastat** (2 aastat + 2 aastat lisagarantiid)**, läbisõiduni 120 000 km**		1 425,00
EA7	**Pikendatud tehasegarantii - 5 aastat** (2 aastat + 3 aastat lisagarantiid)**, läbisõiduni 50 000 km**		1 095,00
EA8	**Pikendatud tehasegarantii - 5 aastat** (2 aastat + 3 aastat lisagarantiid)**, läbisõiduni 100 000 km**		1 675,00
EA9	**Pikendatud tehasegarantii - 5 aastat** (2 aastat + 3 aastat lisagarantiid)**, läbisõiduni 150 000 km**		2 665,00
APM	**Kummist porimatid ees/taga**	4P1061501/4P0061511	163,00
APP	**Pagasiruumi matt**	4P9061180	141,00
APK	**Pagasilaadimise läbipaistev kaitsekile tagastangele**	4P0061197	127,00
ARA	**Katuseraamid**	4P9071151	398,00
ASB	**Suusa- ja pagasibox 510l**	4KE071200 Y9B	1 239,00
AVK	**Süütevõtme kate valge/punane/must/sinine/hall/pärlhall/beez/sinine**	85H071208...	47,00
APA	**Pardakaamera liikluse jälgimiseks ees**	4K0063511	795,00
APT	**Pardakaamera liikluse jälgimiseks ees/taga**	4K0063511A	1 095,00
AVU	**Talverattad 10-kodaraga disain, 8,5J X 20" ET43** Continental 255/40 R20 101T XL	4P0071490 JG3 VikingContact 8 FR	4 295,00
AVV	**LED sisenemistuled esiustes**	4G0052133G/J/L/K	160,00
ARD	**Dünaamilised ilukilbid velje keskavas**	4M8071006A	147,00
APR	**Audi tarvikute mugavuspakett :** kokkupandav pagasikast, USB-C või lighting laadimiskaabel, puhastus- ja lõhnakomplekt	8U0061109 8S0051435K/L/80A057800	135,00

Hinnad sisaldavad 22% käibemaksu. Reval Auto Esindused OÜ jätab endale õiguse muuta hindu ette teatamata, käesolev hinnakiri muudab kehtetuks varasemad.

Originaaltarvikud ning aksessuaarid leiad **www.pood.audi.ee**

Audi A6 Avant mõõdud: 2025

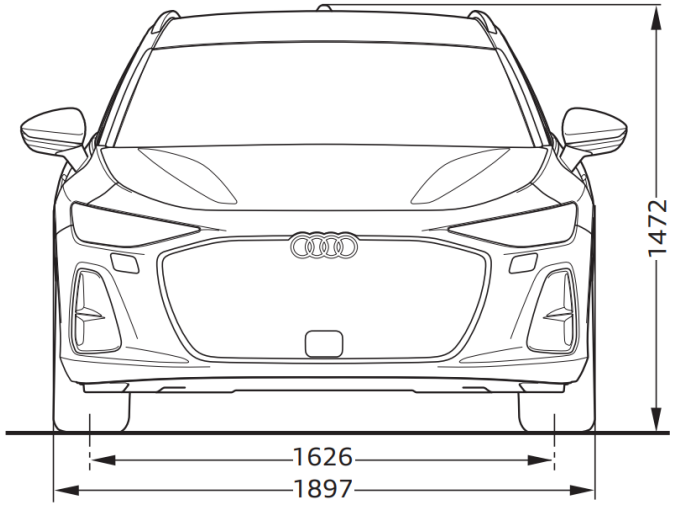

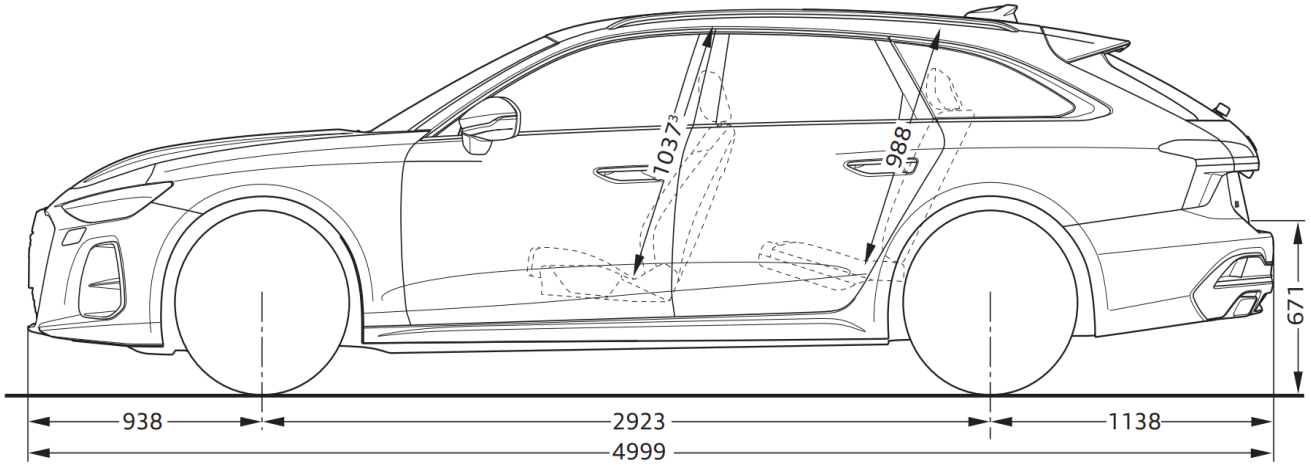

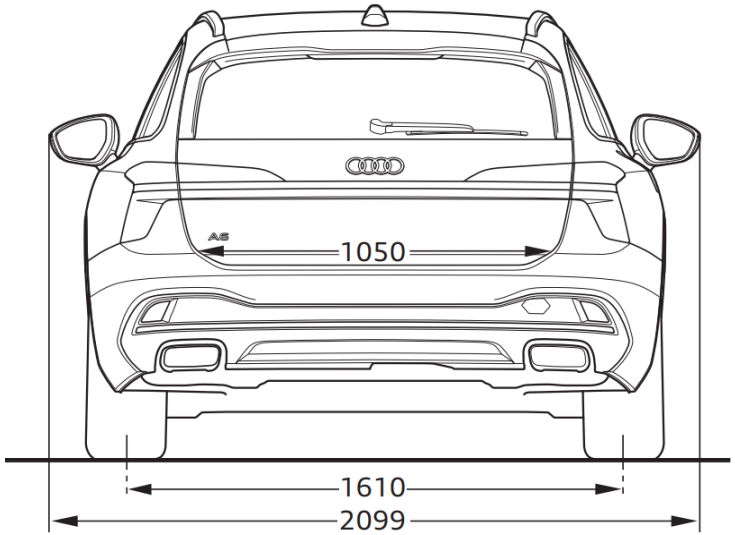

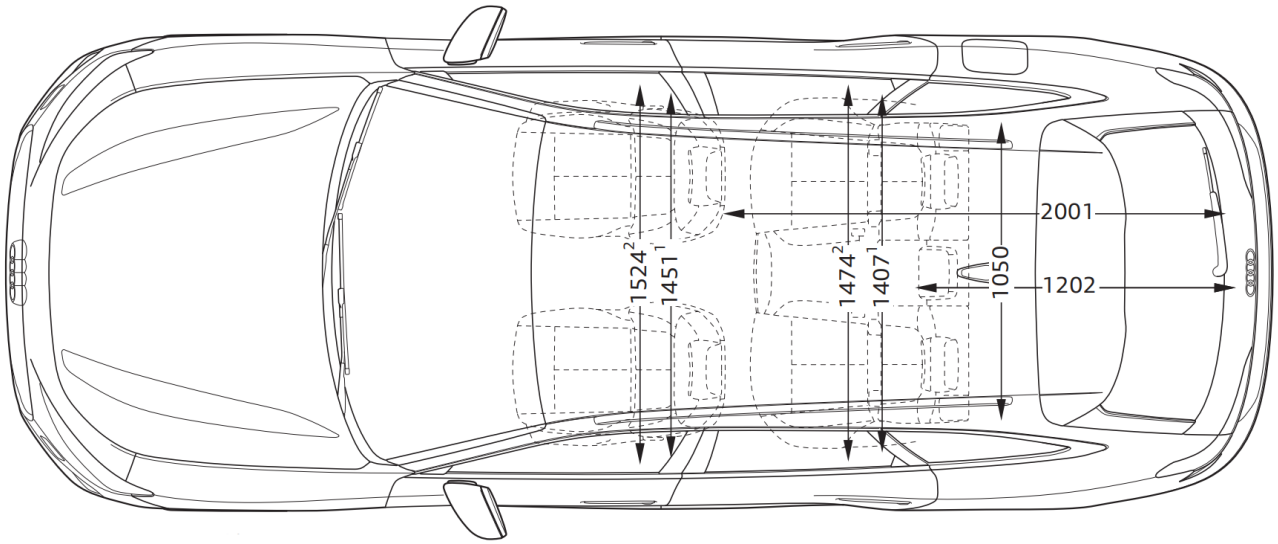

Audi A6 Limousine mõõdud: 2025

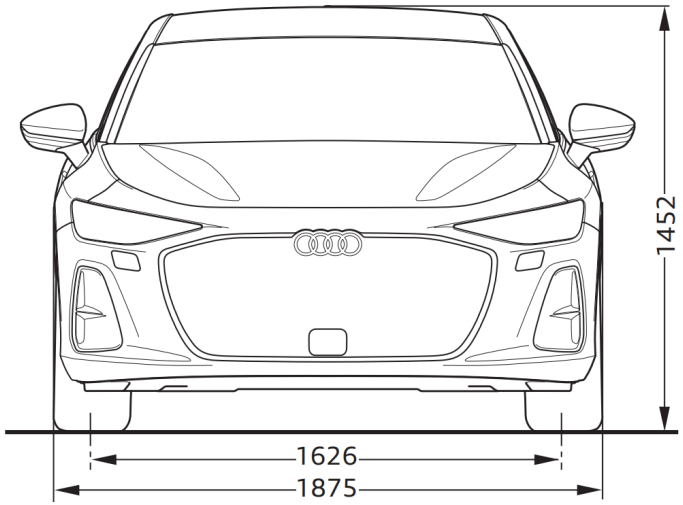

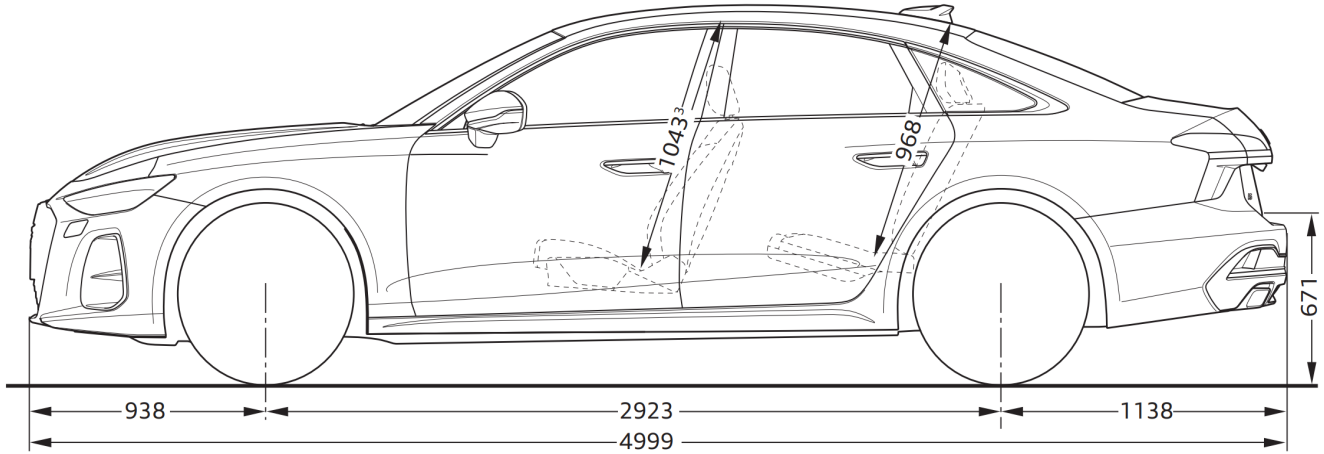

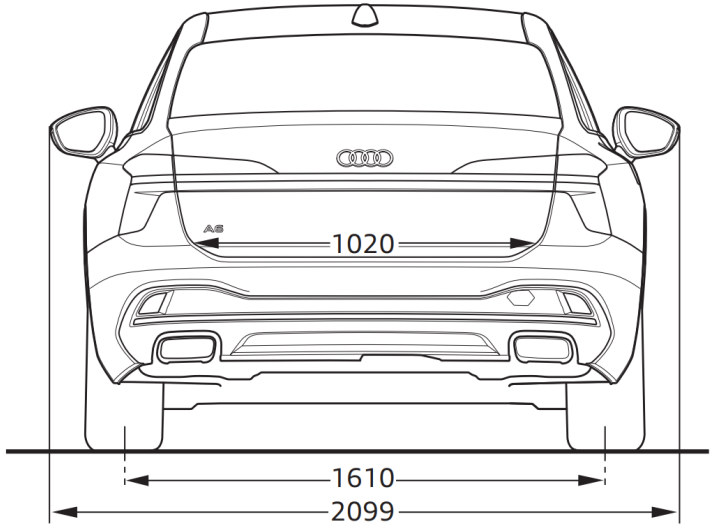

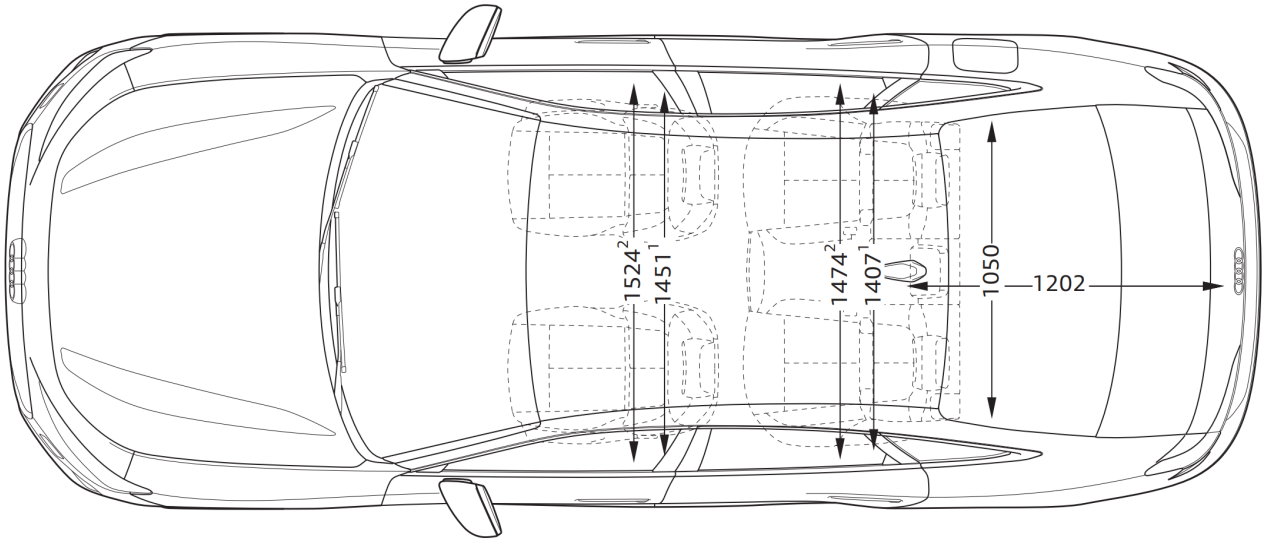

Audi Tallinn
Reval Auto Esindused OÜ
Paldiski mnt 100a, 13522 Tallinn
Tel: 611 2000
e-post: tallinn@audi.ee

Audi Tartu
Aasta Auto AS
Sepa 24b, 51013 Tartu
Tel: 7308 020
e-post: audi@aastaauto.ee

Audi teeninduskeskus Pärnus
Reval Auto Esindused OÜ
Tallinna mnt 87e, 80034 Pärnu
Tel: 444 7130
e-post: parnu@audi.ee

Audi teeninduskeskus Virumaal
Møller Auto Viru AS
Narva mnt 143, 41536 Jõhvi
Tel 680 8200
e-post: viru@moller.ee